ՍԽԵՄԱՆ

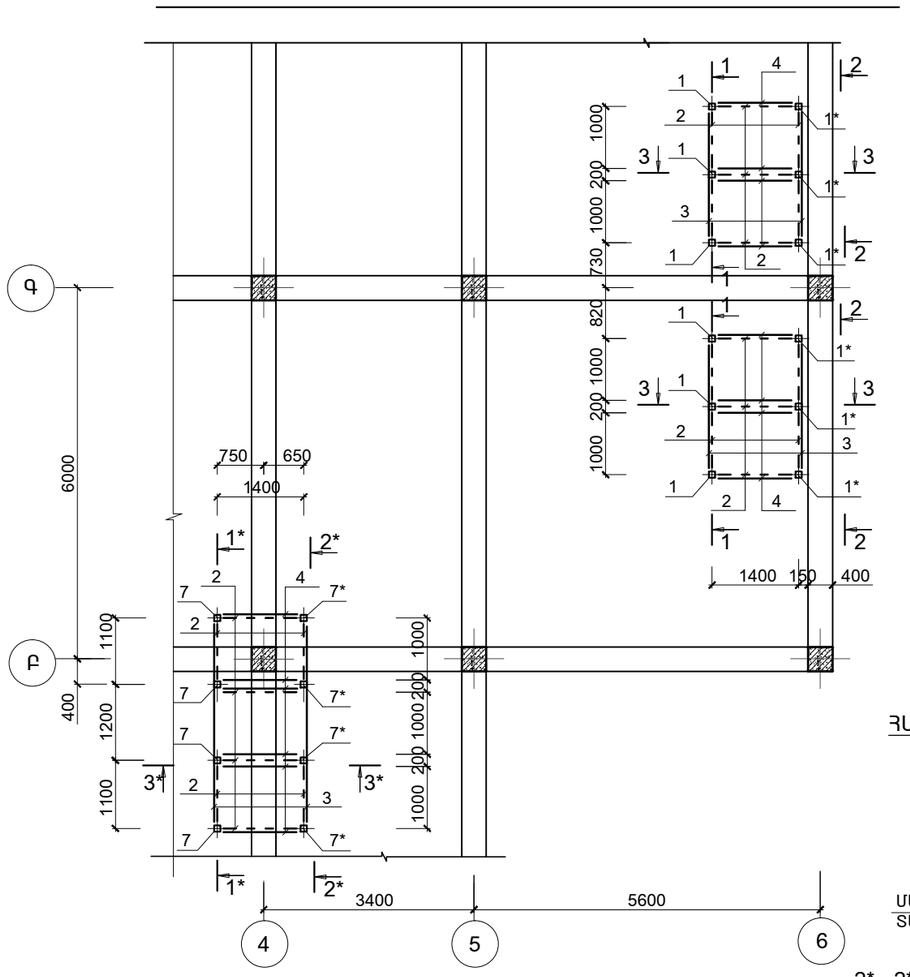

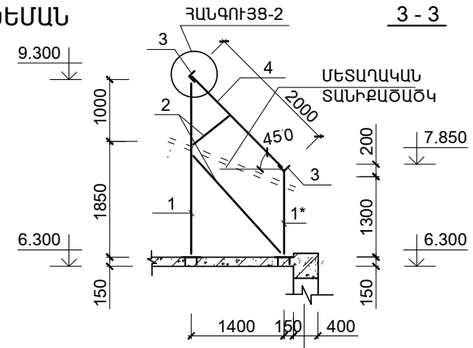

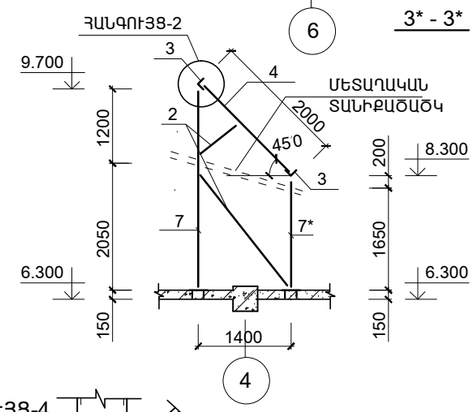

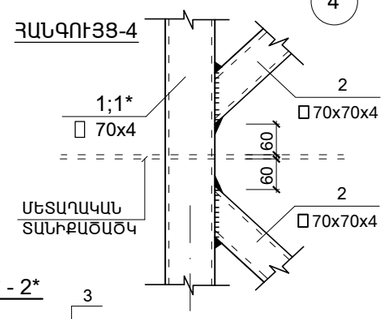

ՄԱՍՆԱԳԻՐԸ

ԴԻՐՔ	Ն Շ Ա Ն Ա Կ Ո Ւ Մ Ը	Ա Ն Վ Ա Ն Ո Ւ Մ Ը		ՔԱՆ. ՀԱՏ	ՄԻԱՎ. ՔԱՇԸ ԿԳ	ԾԱՆՈԹ. ԿԳ
	ՄԵՏԱՂԱԿԱՆ ԷԼԵՄԵՆՏՆԵՐ					
1	ГОСТ 30245-2003	▯ 70x4	L= 2850	6	22.8	136.8
1*	ГОСТ 30245-2003	▯ 70x4	L= 1400	6	11.2	67.2
7	ГОСТ 30245-2003	▯ 70x4	L= 3250	4	26.0	104.0
7*	ГОСТ 30245-2003	▯ 70x4	L= 1850	4	14.8	59.2
2	ГОСТ 30245-2003	▯ 40x4	L ԸՆ = 57.0 մ	--	239.4	239.4
3	ГОСТ 8509-86	L 50x50x5	L= 2300	4	8.67	69.4
3*	ГОСТ 8509-86	L 50x50x5	L= 3500	2	13.2	26.4
4	ГОСТ 8509-86	L 50x50x5	L= 2000	14	7.54	105.6
5	ГОСТ 19903 - 74	-250x10	L = 250	20	4.9	98.0
6	ГОСТ 19903 - 74	-150x6	L = 150	20	1.1	22.0
8		ՀԵՂՈՒՅՍ Φ16	L= 300	80	0.5	40.0
				ԸՆԴԱՄԵՆԸ		968.0

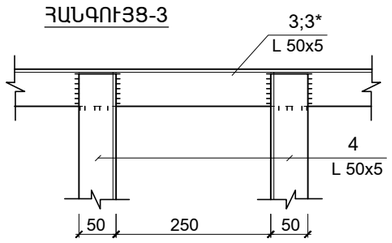

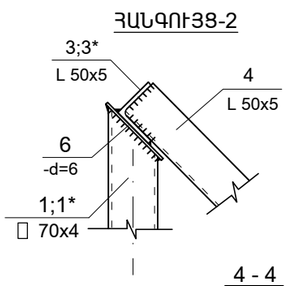

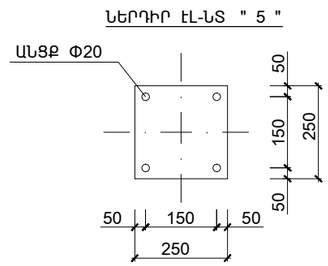

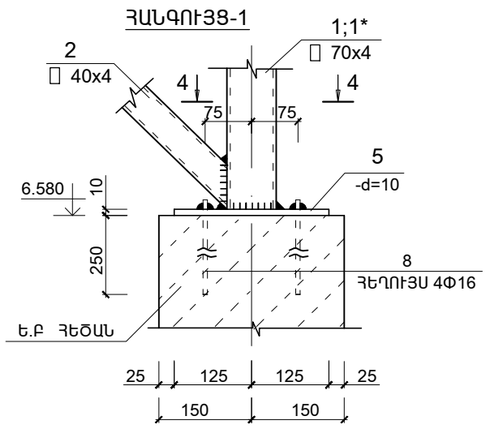

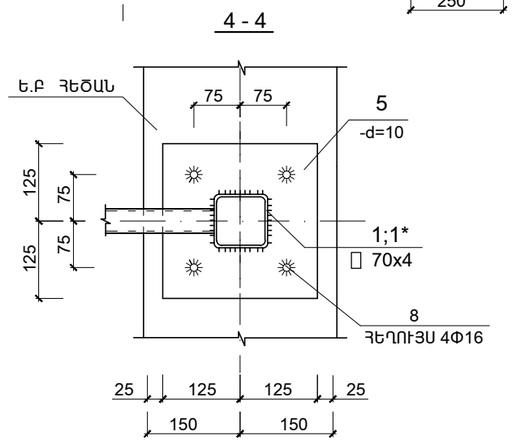

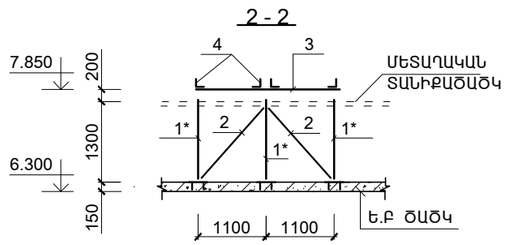

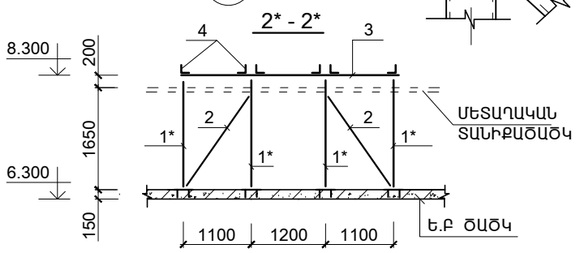

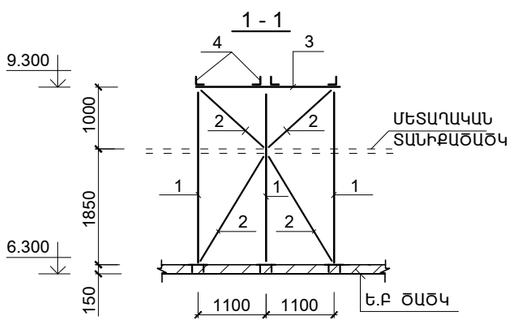

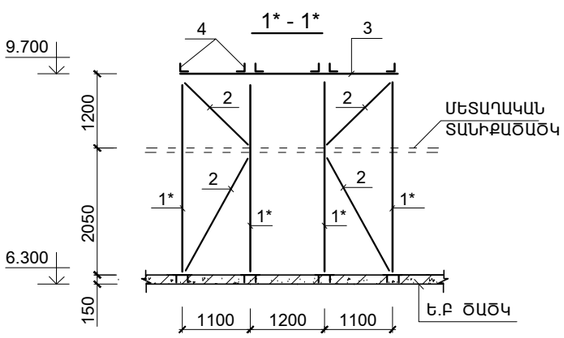

1. ԵՌԱԿՑՄԱՆ ԿԱՐԻ ՉԱՓՆ ԸՆԴՈՒՆԵԼ ԵՌԱԿՑՎՈՂ ԷԼԵՄԵՆՏՆԵՐԻ ՆՎԱԶԱԳՈՒՅՆ ՀԱՍՏՈՒԹՅԱՄԲ
2. ՄՈՆՏԱԺՈՒՄԻՑ ՀԵՏՈ ԲՈԼՈՐ ՄԵՏԱՂԱԿԱՆ ՄԱԿԵՐԵՍՆԵՐԸ ՄԱՔՐԵԼ ԺԱՆԳԻՑ ԵՎ ԿԵՂՏԻՑ, ՀԻՄՆԱՆԵՐԱՐԿԵԼ ԵՎ ՆԵՐԿԵԼ ԷՄԱԼՈՎ 2 ԱՆԳԱՄ
3. ԵՌԱԿՑՈՒՄԸ ԻՐԱԿԱՆԱՑՆԵԼ Ց-42 ԷԼԵԿՏՐՈԴՈՎ հկ=4ՄՄ
4. ՏԵՂԱԲԱՇԽՈՒՄԸ ՃՇՏԵԼ ԳԾԱԳՐԵՐԻ ՀԵՏ

ԾՐԱԳՐԻ ԱՌԱՋԱԴՐԱՆՔ՝ TGQ-09			
ՆԱԽԱԳԾ.	ԱՂԱՋԱՆՅԱՆ Լ.		
ՊԱՇՏՈՆ	ԱՋԳԱԼՈՒՆ	ՍՏՈՐԱԳՐ.	

ՎԱՐԴԱՁՈՐԻ ՄԱՆԿԱՊԱՐՏԵԶԻ ԿԱՌՈՒՑՄԱՆ ՀԱՄԱՐ ԱՆՀՐԱԺԵՇՏ ՆԱԽԱԳԾԱՅԻՆ ԱՇԽԱՏԱՆՔՆԵՐ

ԿՈՆՍՏՐՈՒԿՏՈՐԱԿԱՆ ՄԱՍ	ՓՈՒԼ	ԹԵՐԹ	ԹԵՐԹԵՐ
	ԱՆ	ԵԿ-48	48
ՍԽԵՄԱՆ	ՃԱՐՏԱՐԱԳԻՏ ԵՎՐՈՍ ՍՊԸ ENGINEERING EVROS LLC		